90 JAHRE QUALITÄT UND KOMPETENZ

Steba GERMANY

Grill + Backofen KB 9.2

Гриль + пічка KB 9.2

www.steba.com

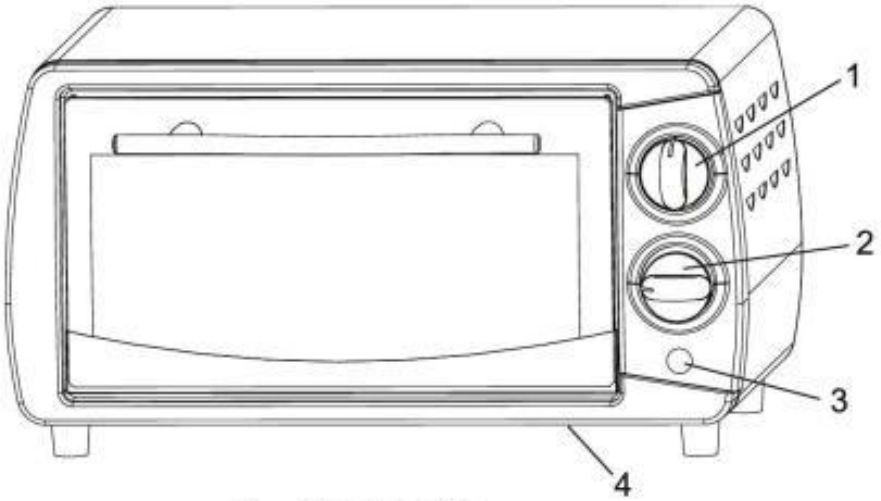

1) Thermostat
2) Zeitschaltuhr
3) Kontrollleuchte
4) Krümelklappe am Boden

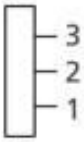

Einschubhöhe

Pfanne - **Symbol:**

Rost - **Symbol:**

Pizzastein - **Symbol:**
(Sonderzubehör)

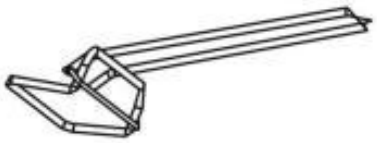

Ausheber

Schalterstellung:

„ON“ Dauerbetrieb

„O“ Zeitschaltuhr aus

Allgemein

Dieses Gerät ist nur für den Gebrauch im Haushalt und nicht im Gewerbe bestimmt. Bitte lesen Sie die Gebrauchsanweisung aufmerksam durch und bewahren Sie diese sorgfältig auf. Bei Weitergabe des Gerätes an andere Personen ist die Gebrauchsanweisung mit zu übergeben. Benutzen Sie das Gerät wie angegeben und beachten Sie die Sicherheitshinweise. Für Schäden oder Unfälle, die durch Nichtbeachtung entstehen, wird keine Haftung übernommen.

Sicherheitshinweise

Gerät nur gemäß Angaben auf dem Typenschild anschließen und betreiben. Das Gerät ist kein Einbauofen und darf nicht als solcher verwendet werden.
Nur benutzen, wenn Netzanschlussleitung und Gerät keine Beschädigungen aufweisen. Vor jedem Gebrauch überprüfen!

⚠ Dieses Gerät ist nicht dafür bestimmt, durch Personen (einschließlich Kinder) mit eingeschränkten physischen, sensorischen, oder geistigen Fähigkeiten oder mangels Erfahrung und/oder mangels Wissen benutzt zu werden, es sei denn, sie werden durch eine für ihre Sicherheit zuständige Person beaufsichtigt oder erhielten von ihr Anweisungen, wie das Gerät zu benutzen ist.
Kinder sollten beaufsichtigt werden, um sicherzustellen, dass sie nicht mit dem Gerät spielen.
Das Gerät darf nicht mit einer Zeitschaltuhr oder mit einem separaten Fernwirksystem betrieben werden!
Stecker nach jedem Gebrauch oder im Fehlerfall ziehen.
Reißen Sie nicht an der Netzanschlussleitung. Scheuern Sie diese nicht an Kanten und klemmen Sie diese nicht ein.
Netzanschlussleitung von heißen Teilen fernhalten.
Lassen Sie das Gerät während des Betriebs niemals ohne Aufsicht.
Stellen Sie nichts auf dem Gerät ab und decken Sie die Lüftungsschlitze niemals zu.
Bewahren Sie das Gerät nicht im Freien oder einem feuchten Raum auf.
Tauchen Sie das Gerät nicht in Wasser.
Benutzen Sie das Gerät niemals nach einer Fehlfunktion, z.B. wenn es heruntergefallen ist oder auf eine andere Weise beschädigt wurde.
Um Gefährdungen zu vermeiden dürfen Reparaturen am Gerät, wie z.B. eine beschädigte Netzanschlussleitung austauschen, nur durch einen Kundendienst ausgeführt werden.
Gerät wird heiß, nur nach dem Abkühlen transportieren.
Wegen Verbrennungsgefahr den Rost oder die Pfanne immer mit einem Küchenhandschuh und dem Pfannenausheber herausnehmen.

⚠ **Vor dem ersten Gebrauch**:
Alle Teile – außer dem Heizkörper – gründlich reinigen und trocknen.
Um den Neugeruch zu beseitigen, das Gerät ca. 10 Min. aufheizen lassen.

⚠ **Vorsicht! Gerät wird heiß. Verbrennungsgefahr**!
Gerät auf eine ebene nicht empfindliche Unterlage stellen und mindestens 70 cm Abstand zu brennbaren Materialien (z.B. Gardinen) einhalten.
Das Gerät mit der Rückseite unmittelbar an der Küchenwand aufstellen.

Inbetriebnahme des Gerätes KB 9.2

Wichtig: Bitte beachten Sie folgende Punkte:

1. Regler auf die gewünschte Gradzahl (z.B. 180°) stellen
2. Die Zeitschaltuhr auf 15 Min. stellen
3. **Bitte beachten:** Keine Speisen in den Ofen geben, wenn er nicht vorgeheizt ist!
4. Das Gerät solange vorheizen, bis die Heizkörper nicht mehr glühen. (d.h. bis der Regler das erste mal schaltet)
5. Jetzt können Sie die Speisen in den Ofen geben. Bitte hierbei beachten: Es kann einige Minuten dauern, bis der Thermostat arbeitet und die Heizkörper wieder glühen, da die Temperatur wegen der Doppelglasscheibe und der besonderen Gehäuseisolierung im Gerät gespeichert ist. Dies ist kein Fehler am Gerät und auch kein Reklamationsgrund! Die Ofentür muss geschlossen sein!
6. Keine übergroßen Speisen in das Gerät geben; es darf kein Kontakt zu den Heiz - körpern entstehen
7. Die Garzeit mittels Zeitschaltuhr einstellen
8. Da das Laufwerk der Zeitschaltuhr mechanisch arbeitet, muss die Uhr zunächst voll aufgezogen werden (auf 15 Min. drehen) und dann auf die gewünschte Zeit zurück stellen. Bitte beachten Sie, dass eine Abweichung von 10% der eingestellten Zeit möglich sein kann.
9. Wenn Sie die Zeitschaltuhr auf „ON" stellen läuft die Uhr ununterbrochen, d.h. das Gerät stellt sich nicht von alleine aus.
10. Das Gerät kann bei der ersten Inbetriebnahme leicht qualmen.

Tipp:

Tiefgefrorene Brötchen:
Gerät vorheizen (siehe oben)
Thermostat auf 150 Grad und Zeitschalter auf 8 Minuten einstellen.
Einschubhöhe 1

Pizza:

Pizzastein (Sonderzubehör) auf den Rost legen und in den Ofen geben (ohne Pizza)
Gerät vorheizen (siehe oben)
Thermostat auf 250 Grad und Zeitschalter auf 12 Minuten einstellen.
Einschubhöhe 1

Reinigung und Wartung

- Stellen Sie bitte sicher, dass der Netzstecker aus der Steckdose gezogen ist und lassen Sie das Gerät abkühlen, bevor er gereinigt oder gewartet wird.
- Lassen Sie kein Wasser auf die Glastüre spritzen, solange sie noch heiß ist.
- Reinigen Sie die Tür, die Metallteile und die Oberflächen mit Seifenwasser. Lassen Sie alles gut trocknen.

- Benutzen Sie keine Scheuermittel, säurehaltige Reinigungsmittel, Kratzer oder Stahlschwämme.
- Reinigen Sie alle anderen Teile mit einem feuchten Schwamm.
- Das Gerät ist an der Unterseite mit einer Krümelklappe ausgerüstet. Zum reinigen die Krümelklappe öffnen.

Korrekte Entsorgung dieses Produkts:

Ausgediente Geräte sofort unbrauchbar machen.

Innerhalb der EU weist dieses Symbol darauf hin, dass dieses Produkt nicht über den Hausmüll entsorgt werden darf. Altgeräte enthalten wertvolle recyclingfähige Materialien, die einer Wiederverwertung zugeführt werden sollten und um der Umwelt bzw. der menschlichen Gesundheit nicht durch unkontrollierte Müllbeseitigung zu schaden. Bitte entsorgen Sie Altgeräte deshalb über geeignete Sammelstysteme oder senden Sie das Gerät zur Entsorgung an die Stelle, bei der Sie es gekauft haben. Diese wird dann das Gerät der stofflichen Verwertung zuführen.

Verpackungs-Entsorgung

Verpackungsmaterial nicht einfach wegwerfen, sondern der Wiederverwertung zuführen.

Geräteverpackung:

- Papier-, Pappe- und Wellpappeverpackungen bei Altpapiersammelstellen abgeben
- ·Kunststoffverpackungsteile und Folien sollten ebenfalls in die dafür vorgesehenen
- Sammelbehälter gegeben werden

In den Beispielen für die Kunststoffkennzeichnung steht:
PE für Polyethylen, die Kennziffer 02 für PE-HD, 04 für PE-LD, PP für Polypropylen, PS für Polystürol.

Kundenservice:

Sollte Ihr Gerät wider Erwarten einmal den Kundendienst benötigen, wenden Sie sich bitte an nachfolgende Anschrift.

STEBA Elektrogeräte GmbH & Co KG
Pointstr. 2, 96129 Strullendorf / Germany
Vertrieb-Tel.: 09543 / 449-17 / -18, Service-Tel.: 09543 / 449-44, Fax: 09543 / 449-19
e-Mail: elektro@steba.com Internet: http://www.steba.com

Achtung! Elektrogeräte dürfen nur durch Elektro-Fachkräfte repariert werden, da durch unsachgemäße Reparaturen erhebliche Folgeschäden entstehen können.

Technische Daten:

230 Volt ~ 800 Watt

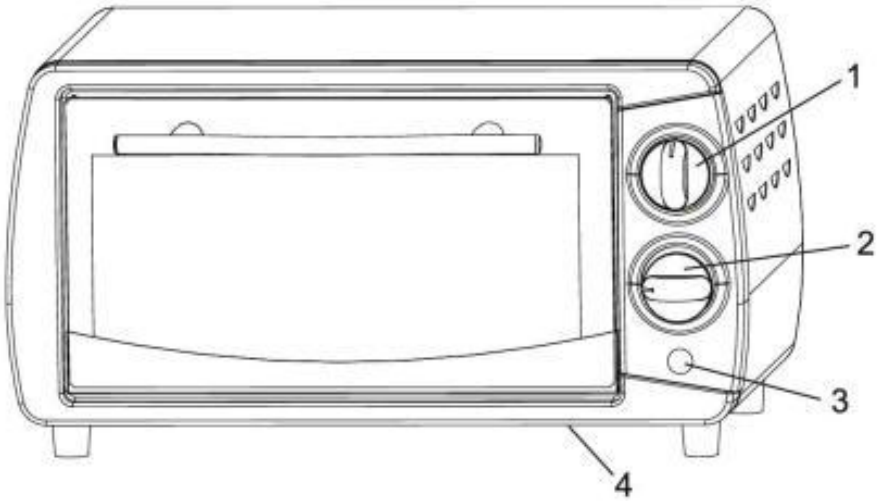

1) Термостат
2) Часи
3) Контрольні лампочки
4) Затулка для крихт на дні

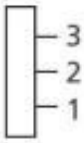

Ребра висоти

Пательня – символ

Решітка - символ

Пица – символ

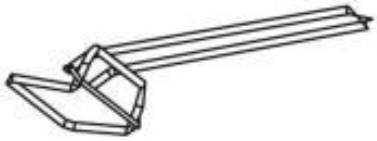

Важіль для виймання

Режим

«ON» - безперервне виробництво
«O» - часи вимкнені

Гриль + пічка КВ 9.2

Загальні положення

Цей пристрій призначений тільки для домашнього використання. Не для промислового використання. Будь ласка, прочитайте наступну інструкцію по використанню та дослухайтесь її порад. У разі подальшої передачі приладу іншім особам інструкція має супроводжувати прилад. Прилад має бути використаний зазначеним чином та з дотриманням інструкції безпеки. Гарантія не розповсюджується на випадки виникнення пошкоджень та нещасного випадку , що настали у наслідок недотримання інструкції.

Безпека

· · підключайте та працюйте з пристроєм тільки як вказано на табличці. Пристрій не може бути використаний як вбудований.
· · не використовуйте, якщо шнур живлення або прилад пошкоджений. Перевіряйте перед кожним використанням!
! - цей пристрій не призначений для використання особами (включаючи дітей) з обмеженими фізичними, сенсорними або розумовими здібностями, або з браком досвіду та / або знань, якщо вони мають бути під контролем особи, відповідальної за їх безпеку, яка може наглядати за тим, як використовується пристрій.
· · діти повинні бути під наглядом, щоб вони не використовували пристрій як іграшку
· · не дозволяється, щоб пристрій мав таймер, або окрему систему дистанційного керування
· · виймайте вилку після кожного використання, або у разі помилки.
· · не тягніть за кабель живлення. Не тріть ребра шнура и не закріплюйте його на клему.
· · тримайте кабель живлення подалі від гарячих частин.
· · не залишайте пристрій без нагляду під час роботи.
· · не залишайте нічого на даху пристрою та ніколи не закривайте решітку для провітрювання.
· · не тримайте пристрій на відкритому повітрі або у вологому приміщенні.
· ніколи не занурюйте пристрій у воду.
· · не використовуйте пристрій після збою, наприклад, коли він впав , або був пошкоджений якимось іншим способом.
· · щоб уникнути небезпеки ремонт пристрою, наприклад зміна шнура живлення, може бути проведений тільки у сервісному центрі
· · пристрій стає гарячим, транспортувати його можна тільки коли він охолоне.
· · решітку та пательню можна витягати тільки за допомогою рушника або важелем для виймання

! Перед першим використанням

Усі частини - крім нагрівальних елементів – ретельно очистити на висушити. Щоб позбавитися запаху ввімкніть пристрій на 105 хвилин.

!!! Увага! Пристрій стає гарячим. Небезпека опіку!

Помістіть пристрій на рівну, не чутливу поверхню, і тримайте його принаймні 70 см далі від матеріалів, що спалахують (наприклад, штори). Задня поверхня пристрою має стояти притиснутою до кухонної стіни.

Початок роботи пристрою

Важливо! Дотримуйтесь наступних рекомендацій:

1. Встановити важіль на бажану позначку температури (наприклад 180 °C)
2. Встановити часи на 15 хвилин
3. Зауважте! Пристрій має бути прогрітим перед початком готування!
4. Прогрівання пристрою закінчене коли нагрівальні елементи більше не світяться (коли вимкнеться перший раз важіль)
5. Зараз можна ставити продукти у піч. Зверніть увагу: може знадобитися декілька хвилин , щоб працював термостат та світився нагрівальний елемент, тому що температура утримується завдяки двійній скляній дверці та ізоляції печі. Це не є ознакою помилки пристрою та не є приводом для рекламацій!не відчиняйте дверці пічки!
6. Не готувати у пристрої завеликі порції. Виключайте контакт продуктів з нагрівальними елементами.
7. Час приготування встановлюйте на часах
8. Часи є механічним пристроєм. Спочатку заведіть часовий механізм (повернути до позначки 15 хвилин) потім поставте на бажане значення часу. Може виникати 10 % відхилення встановленого часу.
9. Коли часи встановлені на позначку ON час збігає постійно, тобто пристрій працює постійно.
10. При першому використанні пристрій може трошки чадити.

Поради

Заморожені булочки:

Прогрійте пристрій (див раніше). Встановити термостат на 150 градусів та часи на 8 хвилин. Ребра висоти 1

Піца

Пательню для випікання піци (оригінальний пристрій) поставити на решітку і поставити у пічку (без піци) прогріти пристрій (див.раніше). Встановити термостат на 250 градусів та часи на 12 хвилин. Ребра висоти 1

Очищення та зберігання

- Впевніться , що пристрій відключений від живлення, та залиште його охолоджуватися перед очищенням.
- Прослідкуйте щоб вода не попадала на скляні дверцята доки вони ще гарячі.
- Дверцята, металічні часті та поверхні очищуються мильним розчином. Все має добре висохнути.
- Не використовуйте абразивних засобів, засобів що містять кислоту, абразивних та металічних мочалок .
- Інші частини очистити м'якою мочалкою.
- Пристрій оснащений затулкою для збирання крихт. Для очищення - відкрийте затулку

Правило з утилізації цього приладу:

Непридатний прилад не слід використовувати.

! В рамках ЄС, цей символ вказує, що цей продукт не можна викидати разом із побутовими відходами. Пристрої містять цінні матеріали , які можуть бути переробленими та знову використаними. Завдяки цьому зменшується навантаження на довкілля та людське здоров'я. Старі пристрої треба утилізувати через пристосовані для цього служби, або треба відправити пристрій до тієї установи , де ви його придбали. Установи мають повернути пристрої на кінцеву переробку.

Утилізація зовнішньої упаковки:

Пакувальні матеріали не треба прости викидати, треба надати кінцевий переробці.

Упаковка пристрою:

- Бумагу, картон та гофрований картон треба здавати у пункти прийому
- Частини упаковки із штучних матеріалів та фольгу треба здавати до належних пунктів

Штучні матеріали позначаються наступним чином: PE для поліетилену , позначка 02 для PE-HD, 04 для PE-LD, PP для поліпропілену, PS для полістиролу.

Технічні данні: 230 вольт -800 ватт

Капітан Блаубер
250 гр. чорниця
1-2 столова ложка цукрового сиропа
0,5 л. молока

М'яка сангрія
2 маленьких яблука
2 очищених лимона
2 очищених апельсина
3 персика без кісточок
Щіпка кориці
4 cl бренді чи ром
2 охолоджених пляшки красного вина

Грейпфрут Куба
3 рожевих грейпфрута очищених
1 солодкий кавун
6 cl темного рома

Утилізація вироба

Ви можете зберегти навколишнє середовище! Будь ласка, не забувайте про правила безпеки: відправляйте не працюючи електрообладнання в центри переробки.

Steba Elektrogeräte GmbH & Co. KG

Pointstraße 2, D-96129 Strullendorf
Elektro@steba.com

www.steba.com

Zentrale: Tel.: 09543-449- 0
Fax: 09543-449-19
Vertrieb: Tel.: 09543-449-17
Tel.: 09543-449-18

Art. Nr. 480-12901 Stand 10/2009

Сервісні центри:

м. Вінниця, вул. Келецкая, 61а, «ИНТЕРСЕРВИС»,
тел.: (0432) 619573, 699193
м. Дніпропетровськ, пр. Кірова, 59 «ИНТЕРСЕРВИС»
тел.: (0562) 350409, 346705
м. Дніпропетровськ, вул. Ленинградска, 59 4 эт. кімната 407,
ЧП «Москаленко» тел.: (0562) 337574, 7881916
м. Дніпропетровськ, вул. Набережная Перемоги, 118
тел.: (0552) 676044, 3756705
м. Донецьк, пр. Павших Комунарів, 188 «Техносервис» тел.: (062) 3430305
м. Донецьк, пл. Поповича, 33 ЧП «Шуліка» тел.: (062) 3818555
м. Донецьк, вул. Звягильского, 55 тел.: (062) 3454970, (050) 9741925
м. Запоріжжя, вул. Верхняя, 6 «Техніка і Сервіс», тел.: (061) 2187431
м. Івано-Франківськ, вул. Вовчинецька, 223 Волков В.А., тел.: (0342) 756040
м. Кіровоград вул. Короленко, 2, КФ Лотос, тел.: (0522) 357923
м. Кіровоград, вул. Луначарского, 1-в, «Евробыттехсервис»,
тел.: (093) 8362051, (095) 5001464
м. Кіровоград, вул. Васнецова, 8, «Техномир», тел.: (0522) 361014, 270177
м. Кривий ріг, вул. Косиора, 70, «ИНТЕРСЕРВИС»,
тел.: (056) 4400779, 929789
м. Київ, вул. Ялтинская 24/23, ПП «Лепеха И.О», тел.: (044) 5764616
м. Кременчук, вул. Советская, 44 оф2, "Эко Сан"Дашко И.В,
тел.: (053) 6639192
м. Лубни, вул. Советская, 42 Call- Центр тел.: (05361) 70410, (067) 4690177
м. Львів, пр. Чорновола, 95, «Сервис-Побуд», тел.: (0322) 407845
м. Львів, вул. Пид Голоском 15а, «Крупс», тел.: (032) 2445344(40)
м. Львів, вул. Вол.Великого, 2, «Асц Шанс», тел.: (032) 2471499
м. Львів, вул. Б.Хмельницкого, 116, «Рестор-сервіс» тел.: (032) 2458052
м. Луцьк, пр. Воли, 27 оф. 322, «Евролайн», тел.: (03322) 40258
м. Луцьк, пр. Пермоги, 22, «Ваш Майстер», тел.: (03322) 30103
м. Луганськ, вул. Ломоносова, 96ж, тел.: (0642) 330242 ,494217
м. Маріуполь, пр. Металлургов 227, «Реал-сервіс», тел.: (0629) 473000
м. Макіївка, вул. Тайожная, 1 «До» Богдоренко», тел.: (062) 3413758
м. Миколи, Внутрішньоквартальний проїзд, 2, «ИНТЕРСЕРВИС»,
тел.: (0512) 580647, 242260
м. Нікополь, вул. Шевченко 81а МНЦ- 1, ЧП «Ковалів», тел.: (05662) 46764
м. Одеса, вул. Б.Хмельницкого, 55 , ФОП «Кушнир»,
тел.: (048) 390618,7151025
м. Одеса, вул. Филатова, 11, «Професіонал», тел.: (048) 7373042,7770822
м. Одеса, вул. Щеголева, 14, «Південь-сервіс», ЧП «Ріжків»
тел.: (0482) 7349815,
м. Павлоград, вул. Днепровская, 172, ООО «Лотос»,
тел.: (05632) 61554,62342
м. Полтава, вул. Алмазная, 14, «ИНТЕРСЕРВИС»,
тел.: (0532) 509889, 694262
м. Рівне, вул. Видинская, 10 «Адамант», тел.: (0362) 450042
м. Сімферополь вул. Ковильна, 72, «Телесвіт-сервіс», тел.: (0652) 690778

м. Севастополь вул. Генерала Коломийца, 9, «Братико»,
тел.: (0692) 674131, 451277
м. Суми вул. Кооперативная, 7а, СЛТ «Сервіс», тел.: (0542) 781013
м. Суми вул. Петропавливска 86/1, «Ельф», тел.: (0542) 660300
м. Тернопіль вул. Купчинского, 9, «Євро-сервіс», тел.: (0352) 265807
м. Харків вул. Полтавский шлях, 3, «Каскад сервіс»,
тел.: (057) 7349724, 7125181
м. Херсон вул. Карбишева, 28а, «ИНТЕРСЕРВИС»,
тел.: (0552) 434040, 434033
м. Хмельницький, вул. Западная Окружна, 54, «Гранд Імпорт»,
тел.: (0382) 725303
м. Чернівці, вул. Л.Кобилици, 105, «Блошко»,
тел.: (0372) 901311, (050) 4345529
м. Черкасы, вул. Хоменко, 17, ФОП «Цабий И.М.», тел.: (0472) 636901,636542
м. Ужгород, вул. Легоцкого 66а, ПП «Зверев», тел.: (0312) 654266
м. Євпаторія, вул. Перемоги, 67, ПП «Бузин Е.А.», тел.: (06569) 44774
м. Житомир, вул. Львівска, 8, «Тандем-сервіс», тел.: (0412) 471568

Steba
GERMANY

Гарантійний талон № _____

Найменування _____

Модель _____

Серійний номер _____

Дата продажу _____

Торгова організація _____

П.І.Б. продавця _____

Підпис _____

М.П.

!!! ВНИМАНИЕ !!!
Не заполненный продавцом гарантийный талон лишает Вас права на гарантию.